makita®

牧 田®
专业电动工具

型号 **GA4100**

角向磨光机
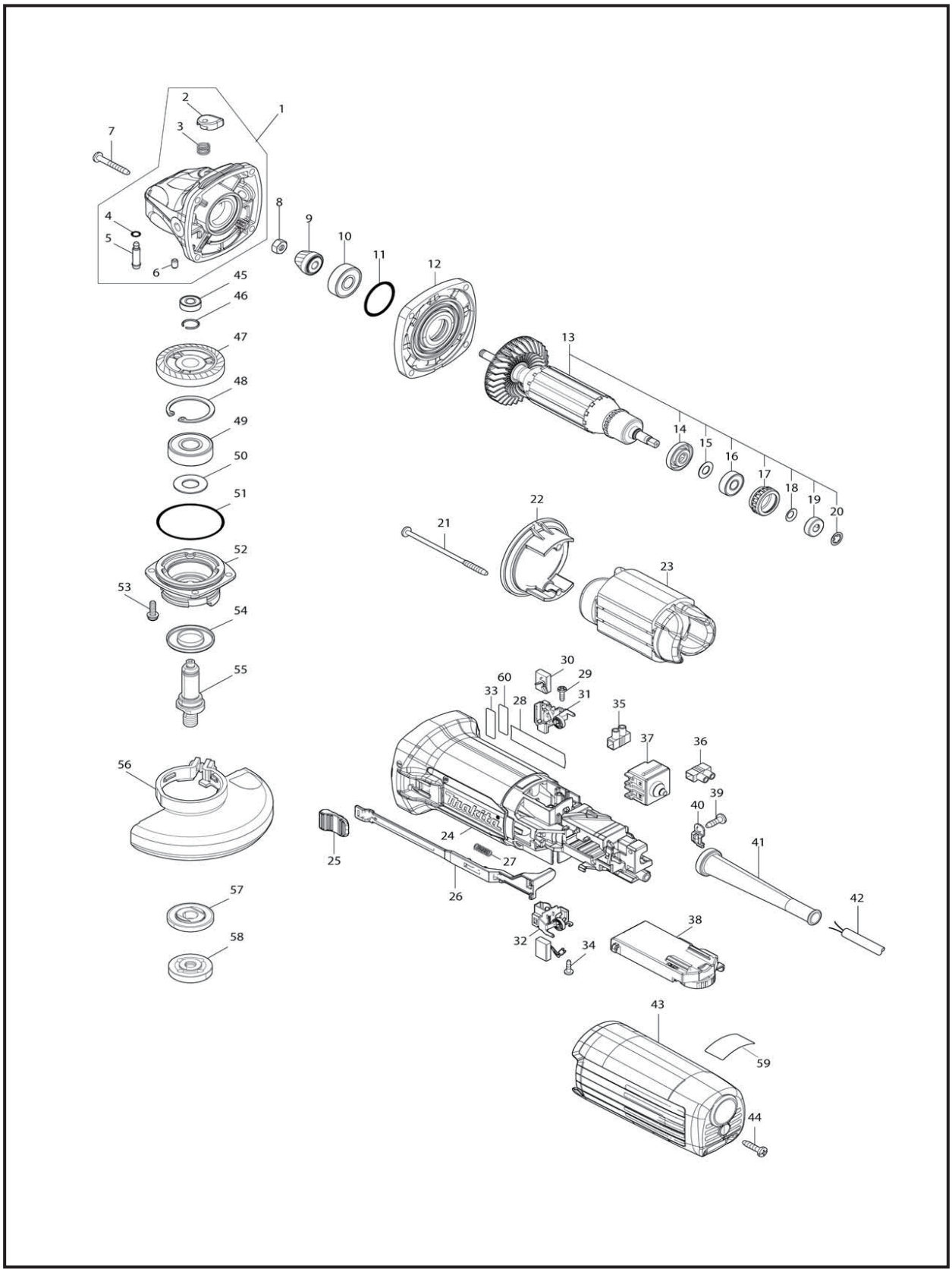
220V