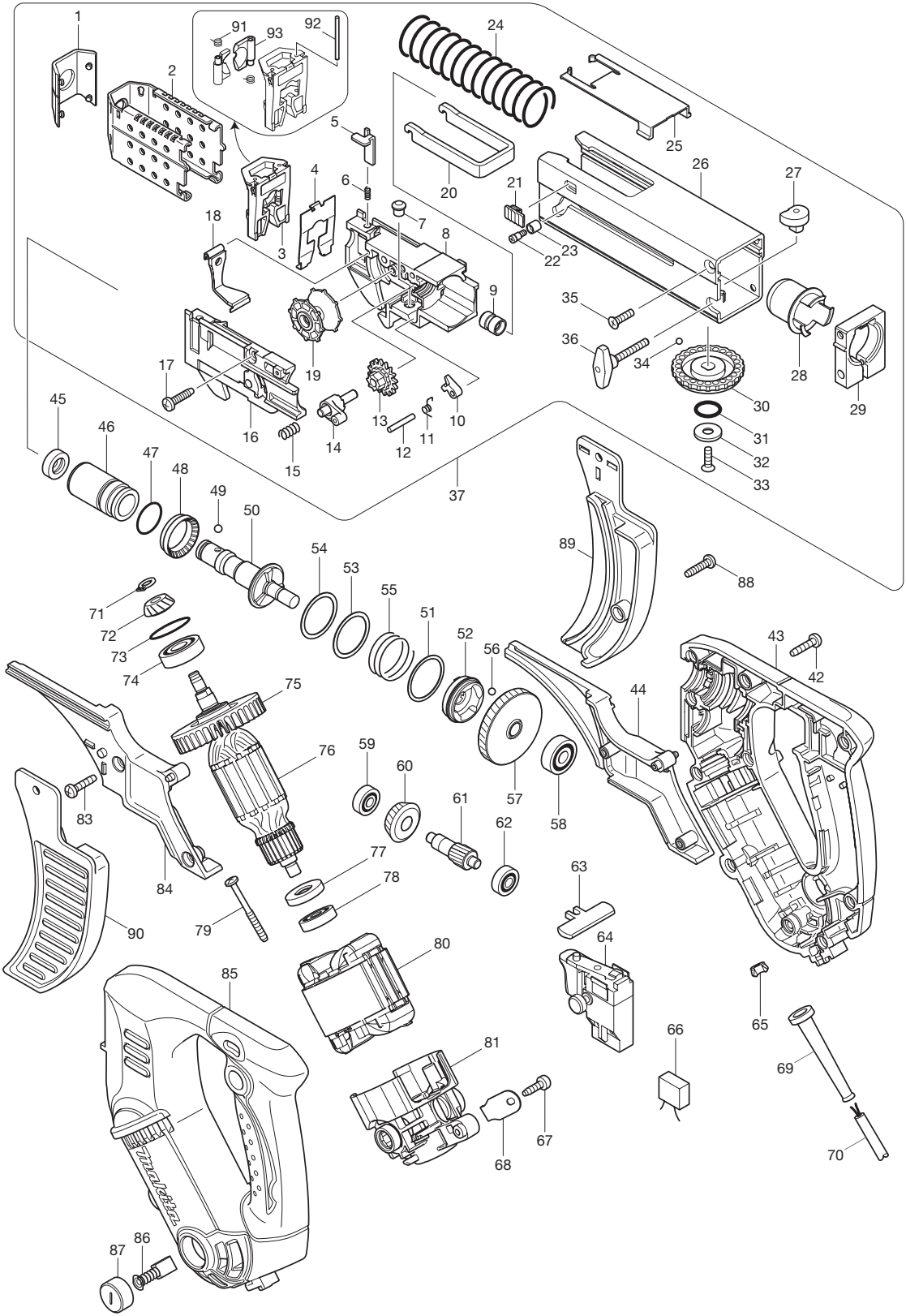
1
2
91
93
92
24
25
5
6
4
3
20
21
26
27
18
7
8
22
23
9
35
36
34
28
29
17
19
13
10
30
31
32
33
16
14
12
11
15
37
45
46
47
48
49
50
54
53
55
51
52
56
89
88
71
72
73
74
75
76
59
60
61
62
57
58
43
42
44
83
84
77
78
79
90
63
64
80
85
81
66
65
69
67
68
70
87
86