makita®

牧 田®
专业电动工具

型号 **DTW190**

充电式冲击扳手
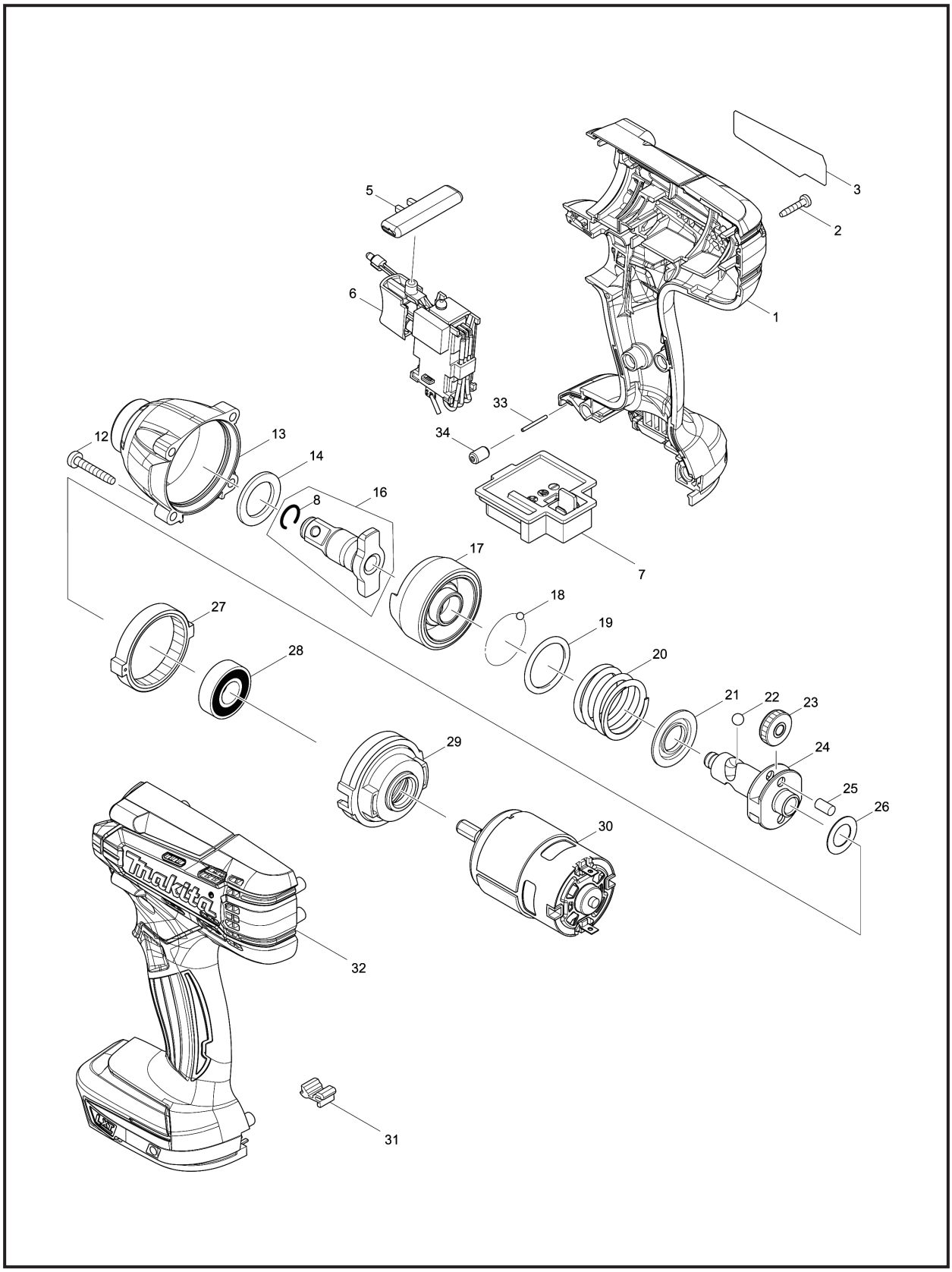
18V