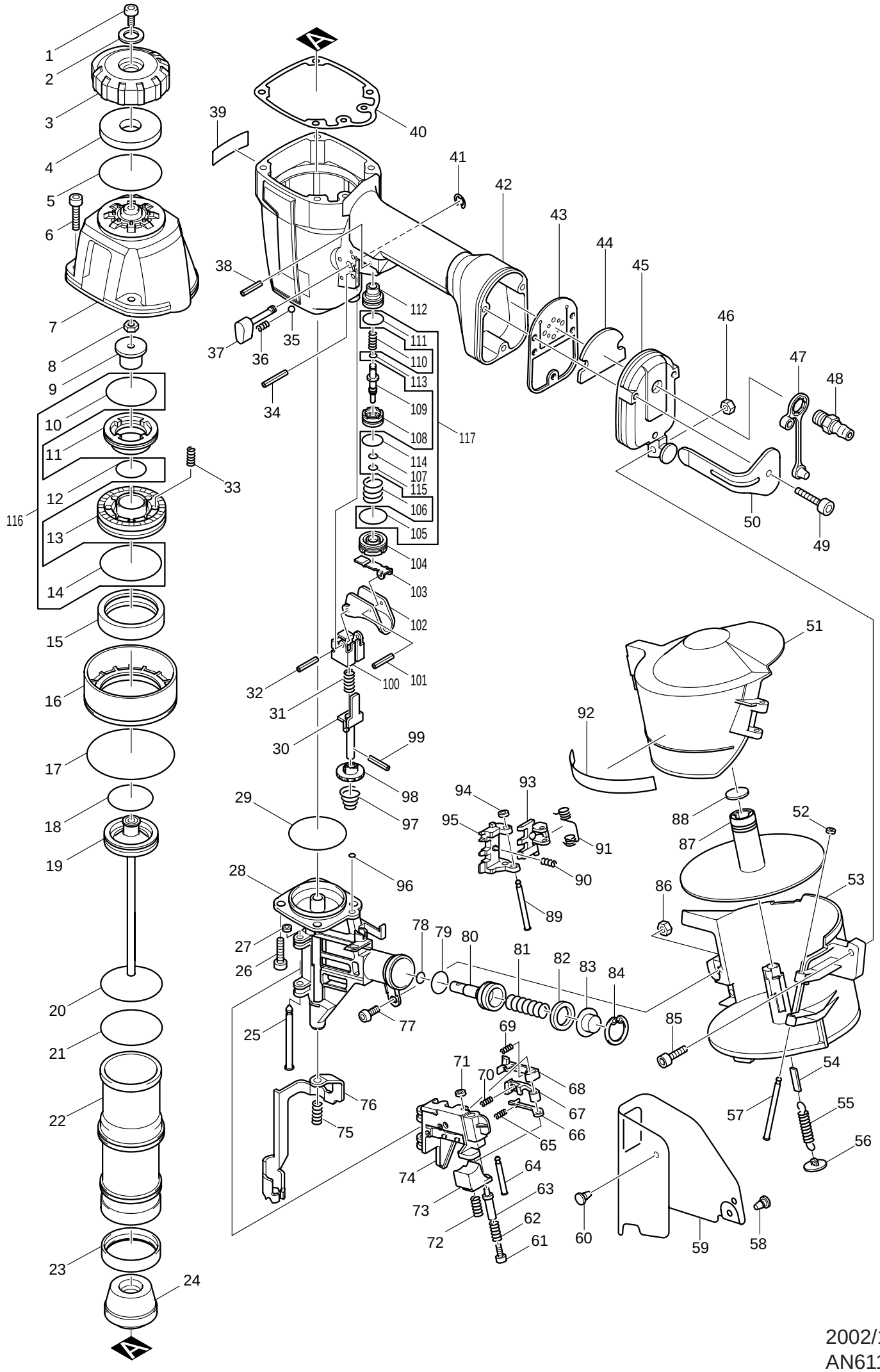

2002/10
AN611-02